Forinvest

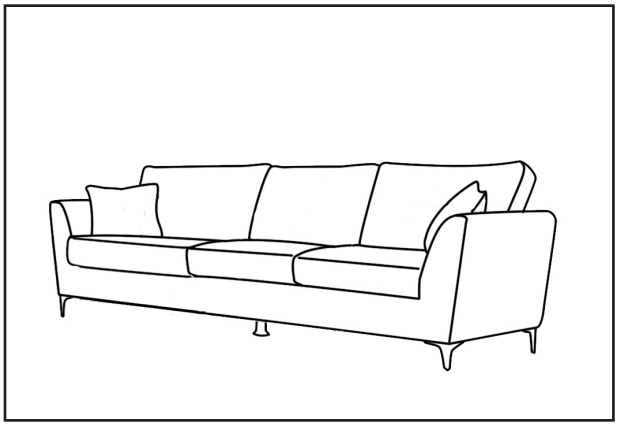

NOTICE DE MONTAGE
HASZNALATI UTASITAS
ISTRUZIONI DI MONTAGGIO
ASSEMBLY INSTRUCTION
ISTRUCOES DE MONTAGEM
MANUAL DE MONTAJE
ASSEMBLING
INSTRUCTIONS
MONTAGEANLEITUNG
УПУТСТВА ЗА УПОТРЕБУ

BONITA 3 SEATER SOFA

22.4.2019

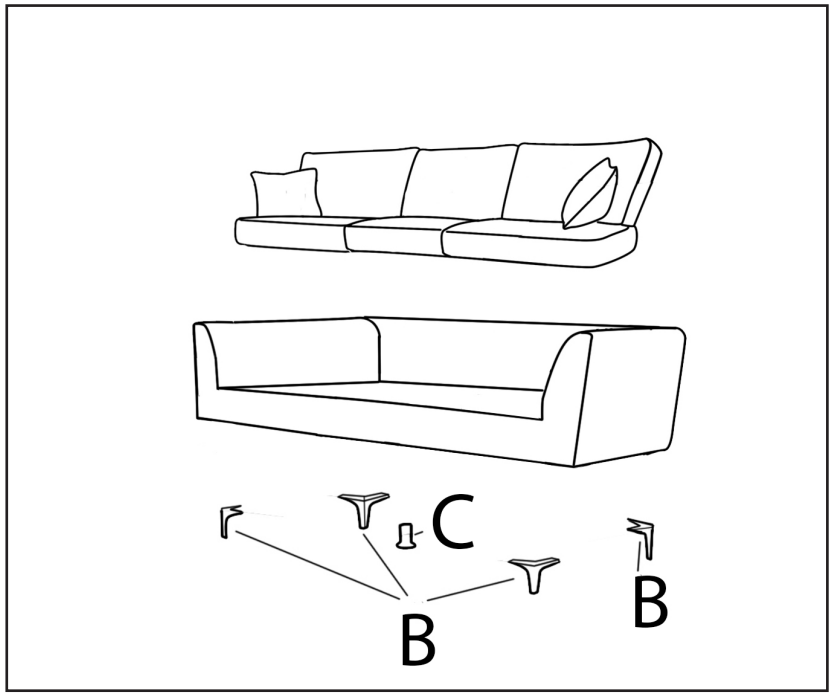

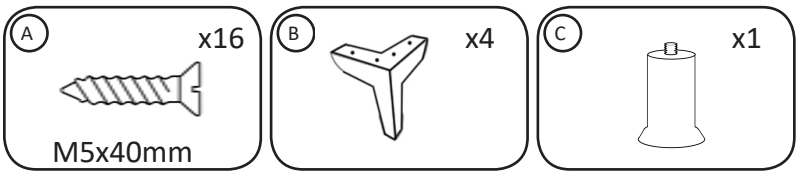

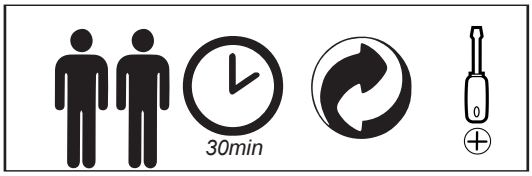

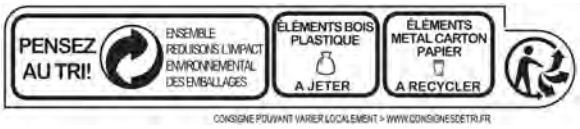

AVANT DE COMMENCER, SE REPORTER AUX CONSEILS DE MONTAGE EN ANNEXE
BEFORE STARTING, REFER TO THE ASSEMBLING ADVICE IN ANNEX
AVANTI DI COMMINICIARE RIPORTATE AGLI CONSIGLI DI MONTAGIO
ANTES DE COMMERCAR ADIAR-SE AOS CONSELHOS DE MONTAGEM EM ANEXO
ANTES DE EMPEZAR CONSUL TELOSCONSEJOS PAR EL MANTAJE
BEVOR SIE BEGINNEN, BEFOLGEN SIE SICH AUF DIE MONTAGEMÖGLICHKEITEN IM ANHANG
PRIJE POČETKA, POZIV NA SAVJET SKUPLJANJA U DODATKU
Пре него што почнете, обратите се упутству за прикупљање података у прилогу

NOTICE DE MONTAGE
HASZNALATI UTASITAS
ISTRUZIONI DI MONTAGGIO
ASSEMBLY INSTRUCTION
ISTRUCOES DE MONTAGEM
MANUAL DE MONTAJE
ASSEMBLING
INSTRUCTIONS
MONTAGEANLEITUNG
УПУТСТВА ЗА УПОТРЕБУ

1

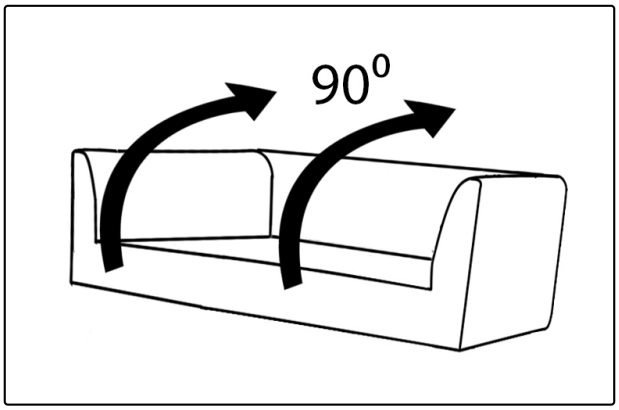

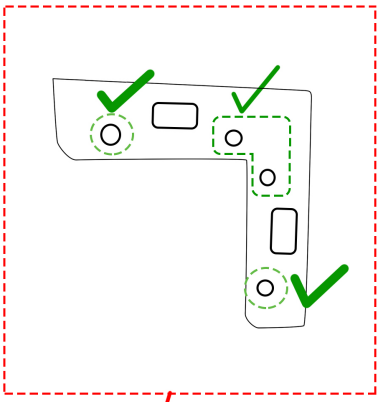

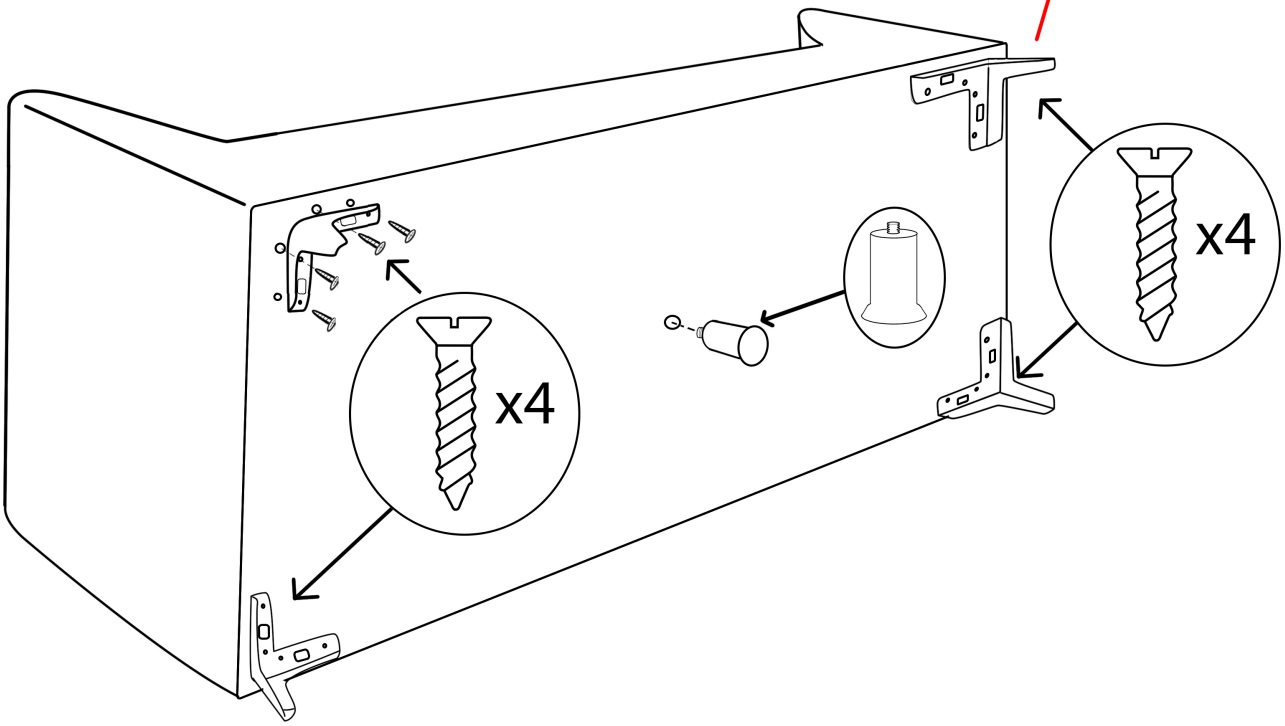

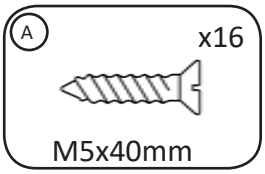

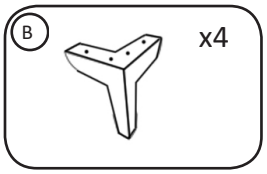

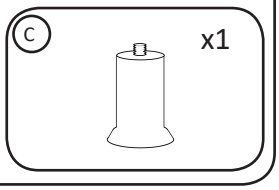

NOTICE DE MONTAGE
HASZNALATI UTASITAS
ISTRUZIONI DI MONTAGGIO
ASSEMBLY INSTRUCTION
ISTRUCOES DE MONTAGEM
MANUAL DE MONTAJE
ASSEMBLING
INSTRUCTIONS
MONTAGEANLEITUNG
УПУТСТВА ЗА УПОТРЕБУ

2

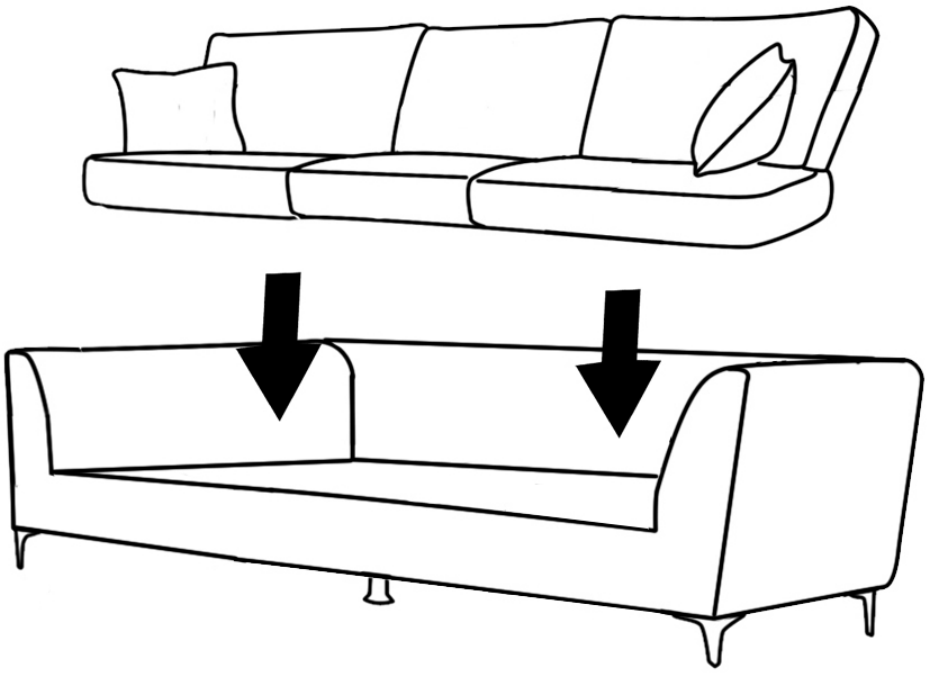

PORTUGES

CONSELHOS DE MONTAGEM:

1. ESTUDA BEMA AS INSTRUCOES DE MONTAGEM
2. JJUNTA AS PECAS QUE CONSTITUTEM O SEU MOVEL
3. REAGRUPA E CONTROLA A OUINOULHARIA
4. EQUIPA-SE DA FERRAMENTA NECESSARIA
5. CRIA-SE UNZA ZANA DE MONTAGEM
6. PROCEDA A MONTAGEM

NUNCA ESFORCAR AS MONTAGENS APERTAR OS PARAFUSOS APOS UM TEMPO DE UTILIZACAO GUARDAR AS INSTRUCOES DE MONTAGEM, SI FALTARA ALGUNA PIEZA, LO MAS ACONSEJABLE ES CONTRACTAR CON LA TIENDA

CONSELHOS PARA A MANUTENCAO:

1. ELIMINAR BEM O PO.
2. UMEDECER UM PANO SUAVE E LIMPO COM AGUA E UM POUCO DE SEBAO

- NUNCA UTILIZAR PRODUTOS ABRASIVOS POS LA DE ACO. SOLVENTES.
- NAO MOLHAR DEMASIADO.

	ACABAMENTO IMITACAO	SUPERFICIE ESTRATIFICADAS	SUPERFICIE LACADAS	MADEIRA ENVERNIZADA	TEXTIL PFIR
AGUA COM SABAO (SABAO NEUTRO)	X	X	X	X	X
AGUA COM ST MARC		X	X		
INSTRUCOES ESPECIFICAS DO FABRICANTE					X

DEUTSCH

MONTAGE TIPPS:

1. LESEN SIE SORGFÄLTIO DIE MONTAGEANWEISUNG.
2. SUCHEN SIE ALLE STÜCKE VON THREM SOFA.
3. SAMMELN UND ÜBERPRÜFEN SIE DIE HARDWARE.
4. NEHMEN SIE DIE NOTWENDIGEN WERKZEUGE.
5. FINDEN SIE EINEN MONTAGE-BEREICH.
6. STELEN SIE SICH IHR SCHLAR

VERWENDEN SIE NIEMALSCHEUERMITTEL, STAHLWOLLE, LÖSUNGSMITTEL ZU SEHR BEFEUCHTEN SIE NICHT.

PFLEGEHINWEISE:

1. ABZUSTAUBEN SORGFALTIG.
2. BEFEUCHTEN SIE EIN WEICHES TUCH MIT WASSER WARMER SEIFEN.

-WERWENDEN SIE NIEMALS SCHEUERMITTEL, STAHLWOLLE, LÖSUNGSMITTEL
-ZU SEHR BEPEUCHTEN SIE NICHT.

	DEKORPAPIER	LAMINATOBERFLÄCHEN	LACKIERTE OBERFLÄCHEN	HOLZLASUR	KUCHENTEXTILIEN
SOAR UND WASSER (NEUTRALSEIFE)	X	X	X	X	X
WASSER HINZUFÜGEN WASCHMITTEL		X	X		
BESTIMMTEN HERSTELLERS WARTUNCS					X

FRANCAISE - SUISSE

CONSEILS DE MONTAGE:

1. BIEN ETUDIER LA NOTICE MONTAGE.
2. REFEREZLES PIECES CONSTITUANT VOTRE MEURLE.
3. REGROUPEZ ET CONTROLEZ LA QUINCAILLERIE.
4. MUNISSEZ VOUR DE L'OUTILLAGE NECESSAIRE.
5. AMENAGEZ=VOUS UNE ZONE DE MONTAGE.
6. PROCESEDEZ AU MONTAGE.

NE JAMAIS FORCER LES ASSEMBLAGES RESSEREZ LES VIS APRES QUELQUES TEMPS D'USAGE. GARDER VOTRE NOTRE NOTICE DE MONTAGE SI UNE PIECE VENAIT A MANQUER. ELLE SERATT LR PLUS CLAIR MOYEN DE COMMUNIQUER AVES VOTRE MAGAZIN.

CONSEILS D'ENTRETTEN:

1. DEPOUSSIEREZ SOIGNEUSEMENT
2. HUMECTER UN CHIFFON DOUX ET PROPRED D'EAU I RGRREMENT SAVONNEUSE (OU DETERGENT)

-NE JAMAIS UTLISER DE PRODUTIS ABRASIFS POUDRE.LAINE D'ACIER. SOLVANTS.
-NE PAS MOUILLER TROP COPERUSMENT.

	PAPER DECUR	SURFACES SIRATIFIEES	SURFACES LAQUEES	BOIS VERNIS	TEXTILL GUIR
EAU SAVONNEUSE (SAVON NEUTRE)	X	X	X	X	X
EAU ADDITIONNER DE DETERGENY		X	X		
ENTRETIEN SPECIFIQUE FABRICANT					X

ITALIANO - SVIZZERA

CONSIGLI DI MONTAGGIO:

1. STUDIARE ENE LE STRUZIONI DI MONTAGGIO
2. PRENDRE CONOSCENZA DEIPEZZI CHE COSIITUISCONO IL MOBILE
3. RAGGRUPPARERE E CONTROLLARE LA FERRAMENTA
4. MUNIRSI DEGLI UTENSILI NECESSARI
5. PREPARARE UNA ZONA DI MONTAGGIO
6. PROCEDERE AL MONTAGGIO

NON FORZARE MAIGLI ASSEMBLAGGI RISTRINGERE LE VITI DOPO UN PERJODO D'USO CONSERVARE QUESTE INSTRUZIONI DI MONTAGGIO SE UN PEZZO VENISSE A MANCARE SAREBBE IL MIGLIORE MEZZO DI COMUNICAZIONE CON IL RIVENDITORE

CONSIGLI PER LA MANUTENZIONE:

1. SPOLVERATE ACCURATAMRNLE
2. INUMIDIRE CON ACQUA LEGGERMENTE INSAPONATA UNO STRACCIO MORBIDO E PULITO

-NON UTILIZZARE MAI PRODOTTI ABRASIVI POLVERE. LANA DI ACCIALO. SOLVENTI
.-NON BAGNARE TROPPO.

	CARTA	SCPERFICIE STRATIACATE	SCPERFICIE LACCATE	LACATE LEGNO VERNICIATO	TESSILE CUCIO
ACQUA CON SAPONE (SAPONE NEUTRO)	X	X	X	X	X
ACQUA CON DETERSIVO SAN LLARC		X			
MANUTENZIONE SPECIFICA PRODUTORE					X

ESPANOL

CONSEJOS PARA EL MONTAJE:

1. ESTUDIE ATENTAMENTE EL MANUAL DE MONTAJE
2. LOCALICELAS PIEZAS QUE CONSTIYUYEN SU MUEBLE
3. REUNA Y CONTROLE LOS TORNILLOS
4. EQUIPE-SE DE LAS HERRAMIENTAS NECESARIAS
5. PREPARE UMA ZONA DE MONTAJE
6. REALICE EL MONTAJE

NO FUERCE NUNCA EN LAS UNIONES. APRIETE LOS TORNILLOS DEPUES DE CIERTO TIEMPO DE UTILIZACION CONSERVE SU MANUAL DE MONTAJE, SI FALTARA UNA PIEZA. SERIA LA MANERA MAS FACIL DE COMUNICAR CON LA TIENDA

CONSEJOS PARA EL MANTENIMIENTO:

1. DESPOLVOREAR CULDADOSAMENTE
2. HUMEDECER UN PANO SUAVE Y LIMPIO CON AGUA LIGER AMENTE ENJABONADA

- NO USE NUNCA PRODUCTOS ABRASIVOS TALES COMO. POLVO DEL LIMPIAR, LAN DE ACERO, SOLVRNTES,
- NO MOLAR EXAGERADAMENTE.

	PAPEL DE DECORACIO	SUPERFICIE ESTRATIFICADAS	SUPERFICIE MAQUFADAS	MADERA BAINIZADA	TEXTI COERO
ACQUA Y JABON (JOBON NEUTRO)	X	X	X	X	X
ACQUA COM DETERGENTE		X	X		
MANTENIMIENTO ESPECIFICO DEL FABRI-CANTE					X

Attention

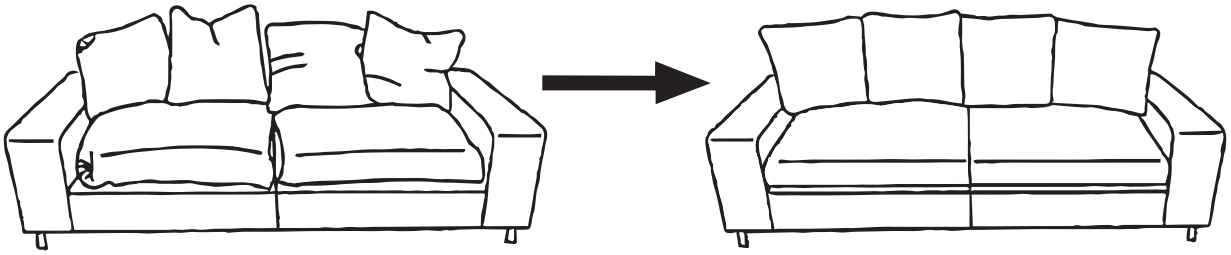

DE *Dieses Möbel hat eine langeund anstrengende Reise hinter sich. Bevor Sie es benutzen, schutteln und klopfen Sie die Kissen zurecht Das verleiht dem Aussehen Eleganz und Attraktivität.*

FR *Ce salon vient de faire un voyager. Pour plus d'èlègance et de volume, nous vous conseillons de secouer et de taper les coussins avec la main.*

IT *Questo salotto ha appena fatto lunghi viaggi. Per plù elegenza e volume, vi consigliamo di scuotere e batttere i cuscini.*

ES *La sofa en el salyn es destina para descansar.*
Nosotros les recomendamos los cojinos para el aspecto mos elegante.

PT *Podemos recomendar a almofada elegante appearance.*
The sequro està em ordem para descansar.

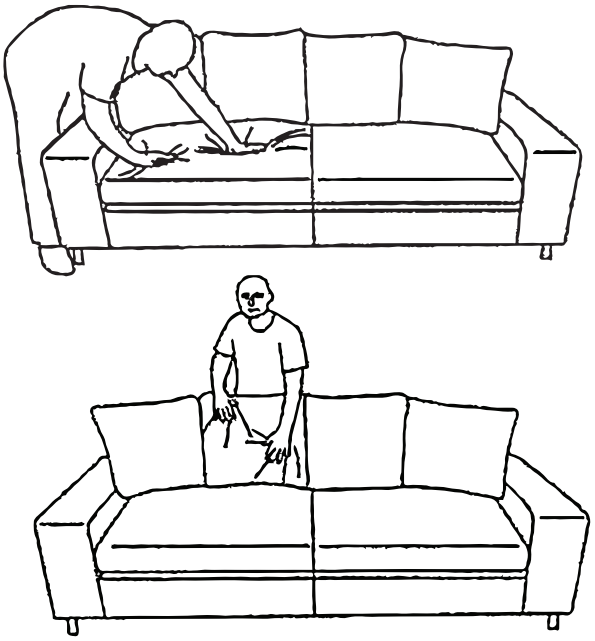

DE *Klopfen Sie die Kissen nach jedem Benutzen mit der Hand auf.*

FR *Renouveler ce procede apres chaque utilisation.*

IT *CiÓ procedere, deve essere rinnorare dopo ogni utilizzo.*

ES *Despues cada uso que arreglar los cojinos.*

PT *ApÓs cada uso, por favor, colocar para baixo as almofadas.*

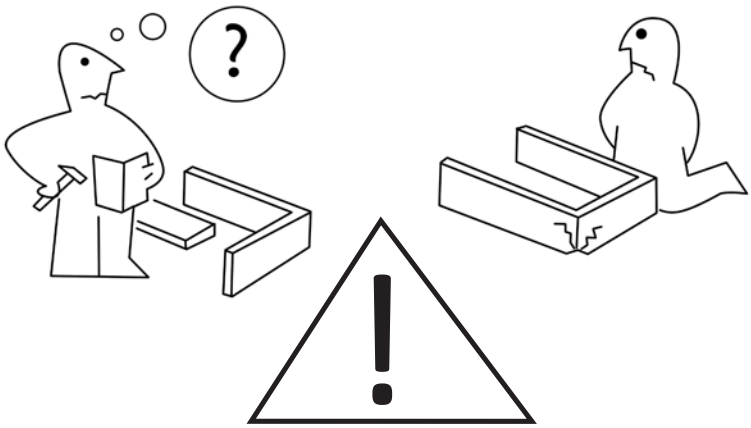

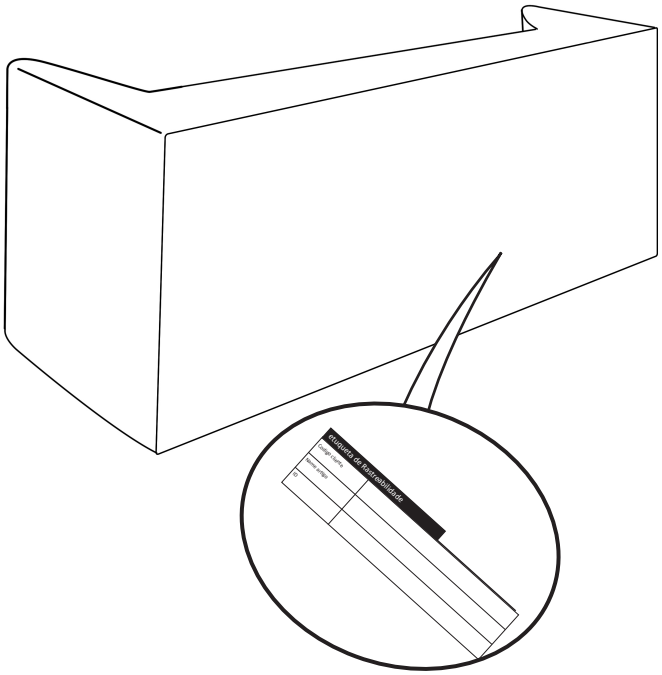

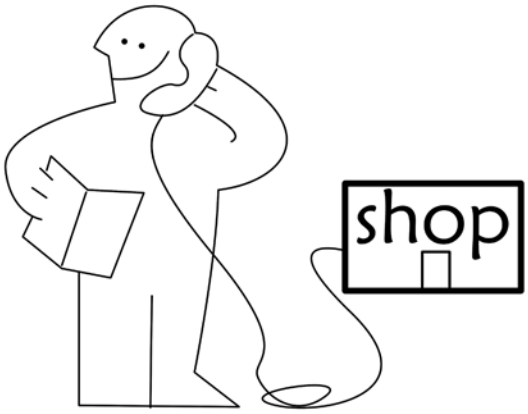

Attention ! Pour toute reclamation veuillez bien garder l'étiquette SAV collée au- dessous du meuble

Attenzione! Per favore conservate l'etichetta presente su ogni componente per eventuali reclami

Achtung! Unter dem Moebel befindet sich ein Etikett. Bitte bewahren das Etikett auf eine mögliche Reklamation

Attention! There is a label under every piece of furniture. Please keep it for possible complaints

Atención! Existe una etiqueta debajo de cada mueble. Por favor, quédensela para posibles futuras quejas

Atencao! Abaixo do móvel se encontra uma etiqueta. Por favor nao remova esta e mantem a etiqueta para qualquer reclamação

Važno! sva i proizvod ima svoju najljepnicu na dnu. Molimo vas da ju sačuvate za eventualne reklamacije

Dikkat önemli !
Bu etiketi lütfen çıkartmayınız. İleride oluşabilecek bir problem için saklayınız.
Bu bilgi bize problemin hızlı çözülmesi için gerekli olacaktır